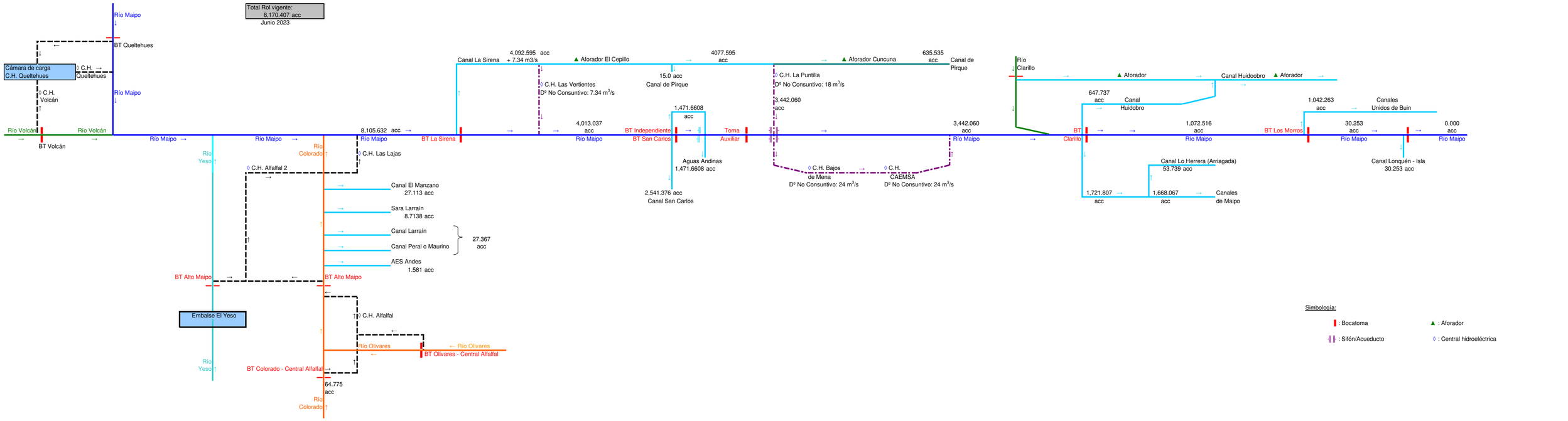
Total Rol vigente:
8,170.407 acc
Junio 2023
Río Maipo
BT Queltehues
Cámara de carga
C.H. Queltehues
C.H.
Queltehues
C.H.
Volcán
Río Maipo
Río Volcán
Río Volcán
BT Volcán
Río Maipo
Río Maipo
Río Maipo
8,105.632 acc
Río Maipo
BT La Sirena
Canal La Sirena
4,092.595 acc
+ 7.34 m3/s
Aforador El Cepillo
C.H. Las Vertientes
Dº No Consuntivo: 7.34 m3/s
4077.595
acc
15.0 acc
Canal de Pirque
Aforador Cuncuna
635.535
acc
Canal de
Pirque
C.H. La Puntilla
Dº No Consuntivo: 18 m3/s
3,442.060
acc
4,013.037
acc
Río Maipo
BT Independiente
BT San Carlos
1,471.6608
acc
Aguas Andinas
1,471.6608 acc
2,541.376 acc
Canal San Carlos
Toma
Auxiliar
3,442.060
acc
Río Maipo
C.H. Bajos
de Mena
Dº No Consuntivo: 24 m3/s
C.H.
CAEMSA
Dº No Consuntivo: 24 m3/s
Río
Clarillo
BT
Clarillo
Aforador
Canal Huidoobro
Aforador
647.737
acc
Canal
Huidobro
1,072.516
acc
Río Maipo
BT Los Morros
1,042.263
acc
Canales
Unidos de Buin
30.253
acc
Río Maipo
0.000
acc
Río Maipo
Canal Lonquén - Isla
30.253 acc
Canal Lo Herrera (Arriagada)
53.739 acc
1,721.807
acc
1,668.067
acc
Canales
de Maipo
Río
Yeso
C.H. Alfalfal 2
Río
Colorado
C.H. Las Lajas
Canal El Manzano
27.113 acc
Sara Larraín
8.7138 acc
Canal Larraín
Canal Peral o Maurino
27.367
acc
AES Andes
1.581 acc
BT Alto Maipo
BT Alto Maipo
Embalse El Yeso
C.H. Alfalfal
Río Olivares
Río Olivares
BT Olivares - Central Alfalfal
Río
Yeso
BT Colorado - Central Alfalfal
64.775
acc
Río
Colorado
Simbología:
: Bocatoma
: Aforador
: Sifón/Acueducto
: Central hidroeléctrica